FIXTRAILER

FIX TRAILER. S. DE R.L. DE C.V.
CEL. (656) 311 9697
NEXTEL 72*15*77689
WWW.FIXTRAILER.COM
VENTAS@FIXTRAILER.COM

ORDEN DE SERVICIO
No. 5475

09 / 09 / 19
MES / DIA / AÑO

CLIENTE: SmurFit Kappa

NOMBRE DE CONTACTO:

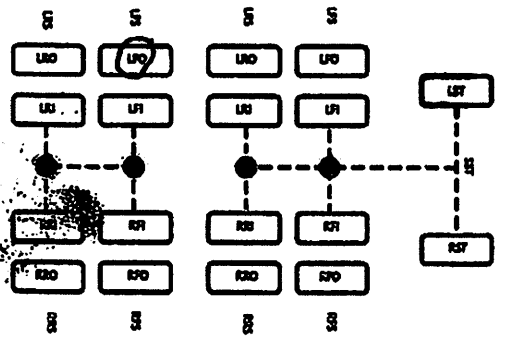

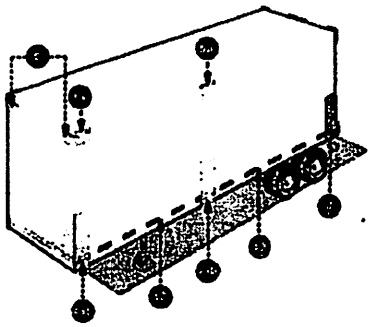

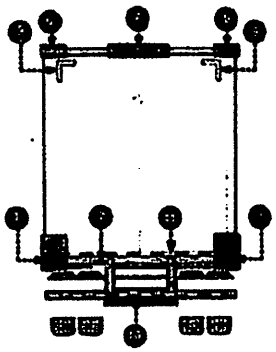

CAJA	DETALLE DE PARTES O SERVICIOS	FIRMA
	un cambio de llanta	
58		
	Firestone DOT 1617 LFO	
53132	se le cambiaron 6 pies	
	de madera en piso	

1600

348

SE AUTORIZA TRABAJO? ☑ SI ☐ NO

TRABAJO REVISADO POR: _____

FIRMA: _____

TÉCNICO: Roman F.R.

FIRMA: _____